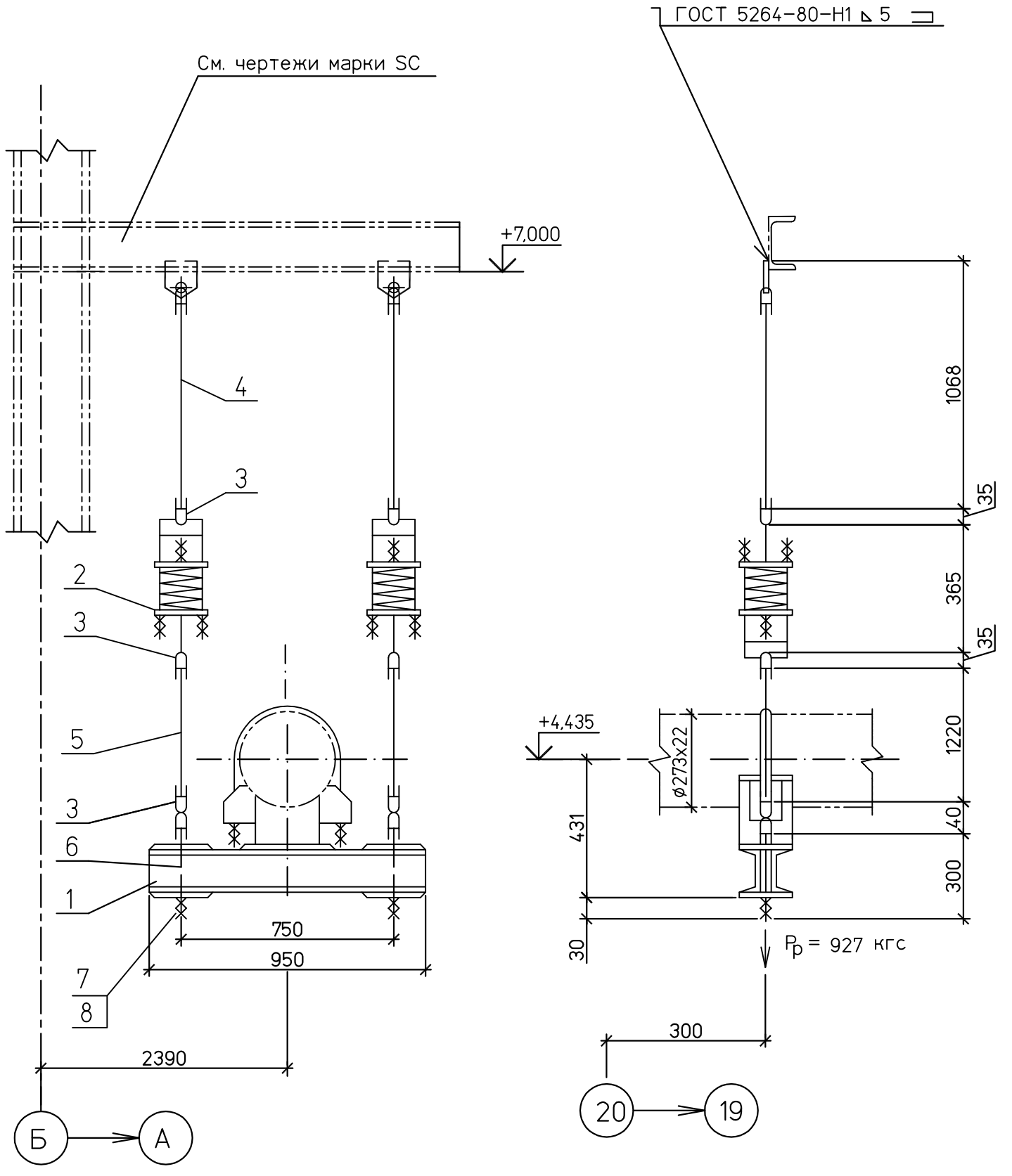

Спецификация деталей

Поз.	Обозначение	Наименование	Кол	Материал	Масса,кг ед.	Масса,кг общ.	Приме-чание
1	03 ОСТ 108.275.55-80	Блок хомутовый с опорной балкой	1	Сборный	41,2	41,2	
2	04 ОСТ 108.275.58-80	Блок пружинный	2	Сборный	15,0	30,0	
3	03 ОСТ 108.643.01-80	Ушко	6	20 ГОСТ1050-88	0,28	1,68	
4	03 ОСТ 108.632.01-80	Тяга с проушиной	2	Сборный	2,3	4,6	
5	ГОСТ 2590-2006	Круг В-16 L=1500	2	20 ГОСТ1050-88	2,37	4,74	Тягу обрезать на монтаже
6	12 ОСТ 108.632.03-80	Тяга с ушком	2	Сборный	0,84	1,68	
7	ГОСТ 5915-70	Гайка М16.5	4	35 ГОСТ1759.0-87	0,033	0,132	
8	ГОСТ11371-78	Шайба 16.05	2	35 ГОСТ 18123-82	0,0113	0,023	
	ГОСТ 9467-75	Наплавленный металл		Э42А		0,45	

ИТОГО: 84,5 кг

1 Монтажный чертеж № 1350.12.38А-30UHJ-1600-TD л.44

2 Технические требования к сварке деталей опор трубопроводов смотрите ОСТ 108.275.50-80.

ХАРАКТЕРИСТИКИ ПРУЖИНЫ											Нагрузка на несущие конструкции
ТАБЛИЧНЫЕ ДАННЫЕ			ПРИ УСТАНОВКЕ		В РАБОЧЕМ СОСТ.		В ХОЛОДН. СОСТ.		ПРИ ГИДРОИСПЫТ		
Допускаемая рабочая нагрузка Рмакс.кгс	Прогиб при допускаемой раб.нагр λмакс.мм	Высота пружины в своб. сост. Нсв.мм	Высота пружины Нуст.мм	Нагрузка на пружину Руст.кгс	Высота пружины Нраб.мм	Нагрузка на пружину Рраб.кгс	Высота пружины Нхол.мм	Нагрузка на пружину Рхол.кгс	Высота пружины Нг.мм	Нагрузка на пружину Рг.кгс	Рконстркгс
816	70	177	147	355	137	464	145	377	–	594	1300

Изм.	Кол.уч.	Лист	№док.	Подп.	Дата
Н. контр.		Михеев			
Проверил		Шкитилева			
Разработал		Голуб			

1350.12.38А-30UHJ-1600-TD

Объекты III очереди строительства ЗАО СГК (ТЭЦ)

Трубопроводы машзала БВД в осях 16-28 в рядах А-В и внутристанционные трубопроводы

Стадия	Лист	Листов
Р	46.6	

Паропровод турбины ст. №9

Пружинная подвеска 6

ОТКРЫТОЕ АКЦИОНЕРНОЕ ОБЩЕСТВО ИНСТИТУТ ТЕПЛОЭЛЕКТРОПРОЕКТ НИЖНИЙ НОВГОРОД

ВЗАМ.ИНВ.N

ПОДПИСЬ И ДАТА

ИНВ.N ПОДЛ. 83547

Формат А3